1380 Beverage Drive, Suite W
Stone Mountain, GA 30083
1-800-426-6256 | 770-243-2323

Aplicador de esquinas

Guía de operación y mantenimiento

Mejores – Más rápidas – Todas las veces

Modelos: 35TT & 50TT

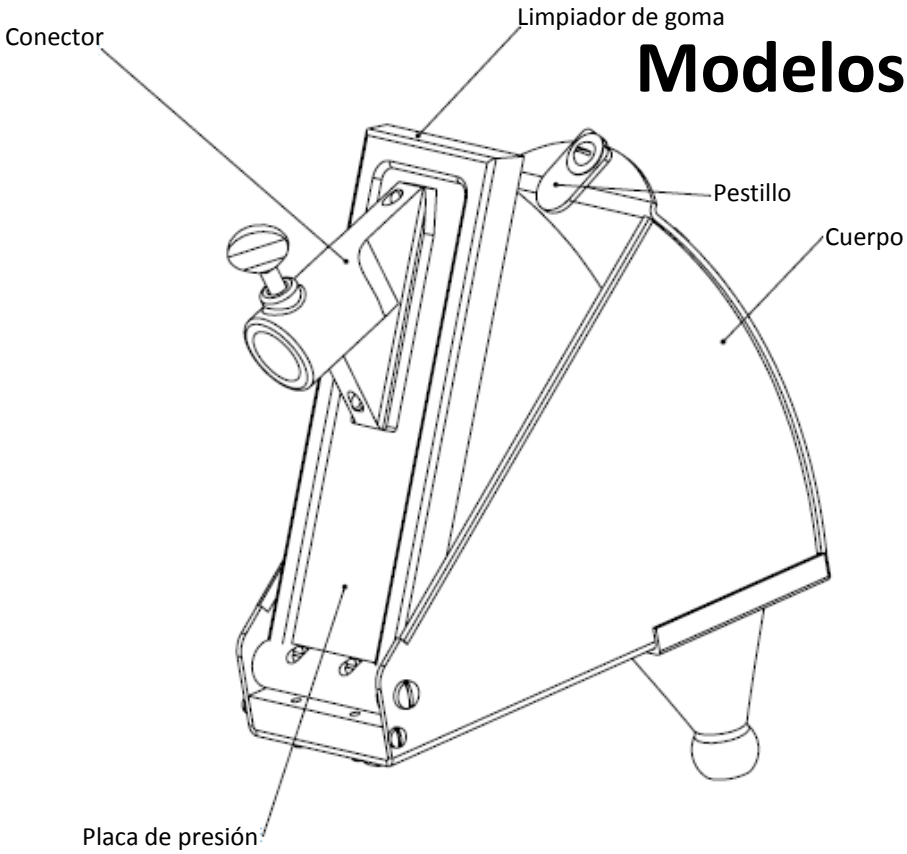

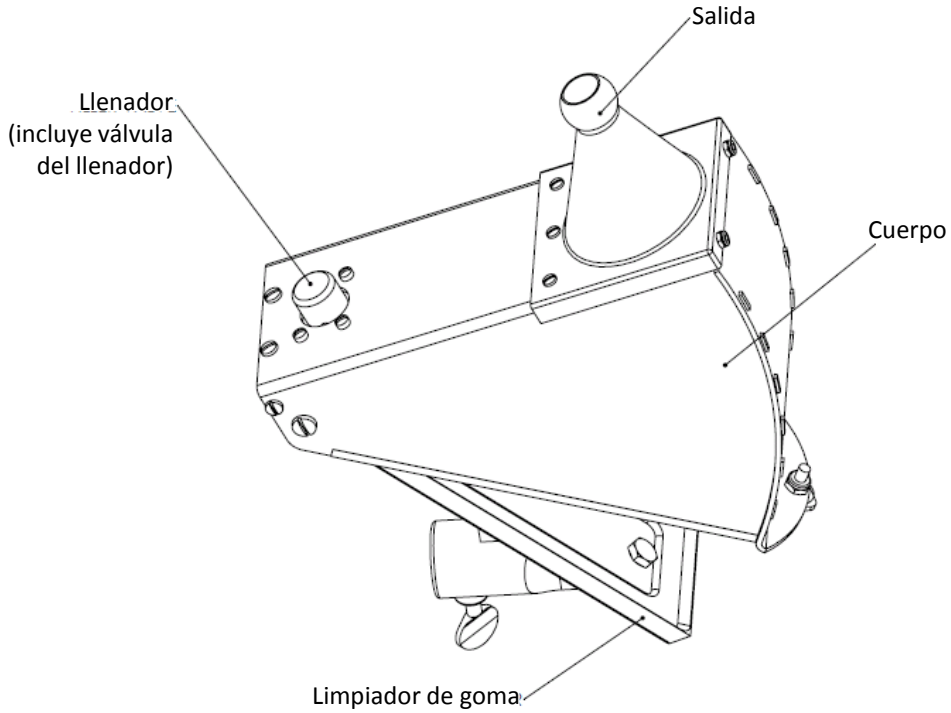

© 2012 TapeTech Tool Co. All Rights Reserved

1380 Beverage Drive, Suite W
Stone Mountain, GA 30083
1-800-426-6256 | 770-243-2323

Aplicador de esquinas

Guía de operación y mantenimiento

Mejores – Más rápidas – Todas las veces

Modelos: 35TT & 50TT

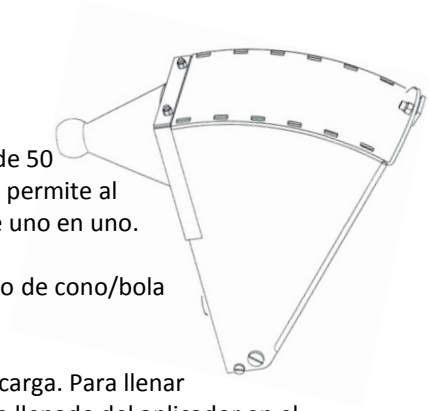

Operación

El aplicador de esquinas funciona en combinación con las acabadoras de esquinas de 50 ó 75 mm y las acabadoras de esquinas ajustables de 75 u 89 mm. Esta herramienta permite al operador aplicar una capa de acabado uniforme en ambos lados de una esquina de uno en uno.

La acabadora de esquinas se conecta al aplicador de esquinas insertando el extremo de cono/bola del aplicador en el receptáculo de inserción de la acabadora de esquinas.

El aplicador de esquinas se llena utilizando la bomba de carga con el adaptador de carga. Para llenar el aplicador de esquinas, voltéelo sobre uno de sus lados e inserte el aditamento de llenado del aplicador en el adaptador de carga del llenador (sin el adaptador de ranura) de la bomba de carga. La acabadora de esquinas debe estar sobre el borde de la cubeta de compuesto para uniones. Bombee el aplicador de esquinas hasta que esté lleno.

El aplicador de esquinas es una herramienta controlada por presión. Por lo tanto, para obtener los mejores resultados, se debe aplicar una presión uniforme. Sujete el aplicador con las dos manos, una cerca del extremo del mango y la otra cerca del aplicador. Cuando la acabadora de esquinas esté colocada en la esquina, todas las cuchillas deberían estar al ras con los lados de la esquina. El cono/bola del aplicador de esquinas debe mantenerse recto en el receptáculo de inserción de la acabadora de esquinas y centrado en la esquina que se esté acabando (no debe estar inclinado hacia ninguno de los dos lados).

Para acabar esquinas verticales, coloque la acabadora de esquinas cerca de la parte inferior de la esquina vertical, de manera que el extremo de la cuchilla sea el más cercano al piso. Aplique presión, con el mango, a la placa de presión del aplicador, jale hacia arriba aproximadamente de 0.75 a 1 m y realice un barrido con la acabadora de esquinas alejándola de la esquina. Voltee el aplicador de esquinas y coloque la acabadora de esquinas en la parte de arriba de la esquina, jale hacia abajo a través de la marca inferior del compuesto para uniones y realice un barrido alejándose de la esquina.

En el caso de esquinas horizontales, coloque la acabadora de esquinas en una esquina de la esquina, aplique presión al aplicador y jálelo hasta la esquina opuesta. Cerca del final de la esquina opuesta, realice un barrido con la acabadora de esquinas alejándola de la esquina. Voltee el aplicador de esquinas, colóquelo en la esquina opuesta, aplique presión, jale el acabador de esquinas hacia atrás, a través del borde del compuesto de la primera unión, y realice un barrido con el aplicador de esquinas alejándolo de la esquina.

Para que la operación sea lo más sencilla posible, mantenga el mango a un ángulo de 45°, mantenga la acabadora de esquinas ajustada al ras en la esquina y mantenga el cono de salida recto en la acabadora de esquinas.

Mantenimiento

Limpie la unidad completamente con un cepillo y agua (o una manera de agua) para retirar todo el compuesto para uniones de la herramienta. Preste atención especial para asegurarse de que el aditamento de llenado esté completamente limpio, sin nada de compuesto para uniones. Luego, después de que la herramienta esté limpia, engrásela ligeramente con aceite Ames® Bazooka® o cualquier aceite ligero para máquinas.

© 2012 TapeTech Tool Co. All Rights Reserved